MIRKA

Mirka® LEROS(-S)

950

Mirka® LEROS(-S)
950

230V

ar تعليمات التشغيل.....19
bg Инструкция за експлоатация.....25
cs Návod k obsluze.....32
da Brugsanvisning.....38
de Bedienungsanleitung.....44
el Οδηγίες χρήσης.....51
en Operating instructions (original).....58
es Instrucciones de manejo.....64
et Kasutusjuhised.....71
fi Käyttöohjeet.....77
fr Instructions d'utilisation.....83
hr Upute o radu.....90
hu Kezelői útmutató.....97
it Istruzioni per l'uso.....104
ko 사용 지침.....111
lt Naudojimo instrukcijos.....117
lv Lietošanas instrukcija.....124
mk Упатствата за ракување.....131
nl Gebruiksaanwijzing.....138
no Bruksanvisning.....145
pl Instrukcje dot. użytkowania.....151
pt Instruções de operação.....158
ro Instrucțiuni de operare.....165
ru Руководство по эксплуатации.....172
sl Navodila za uporabo.....180
sr Uputstvo za rad.....186
sv Bruksanvisning.....193
tr İşletim Talimatları.....199
uk Інструкції з експлуатації.....206
zh 操作说明.....213
pt Instruções de operação.....219

Exploded view

LEROS 950

Handle

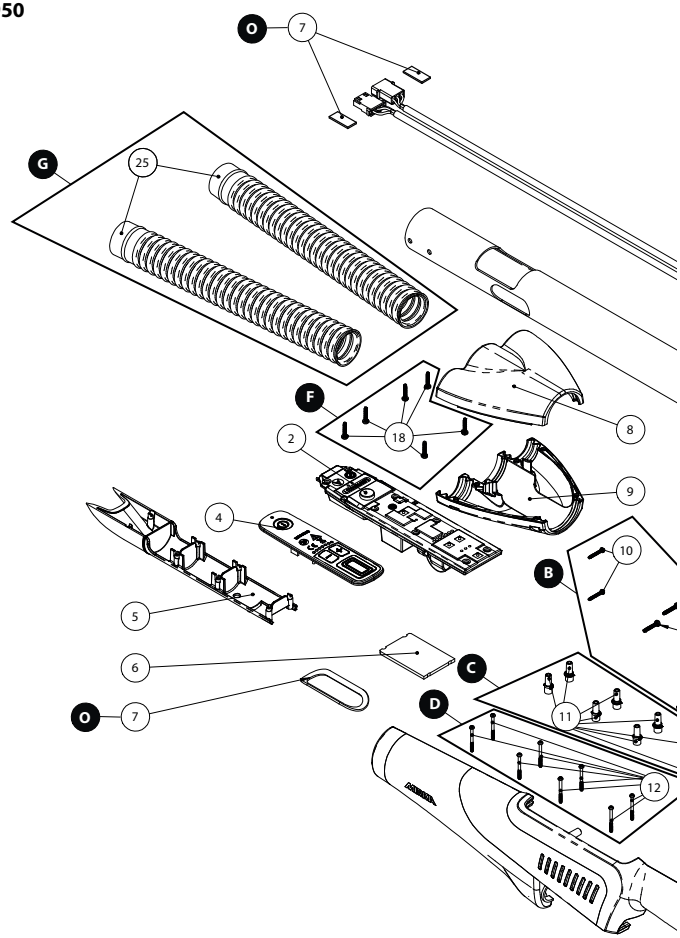

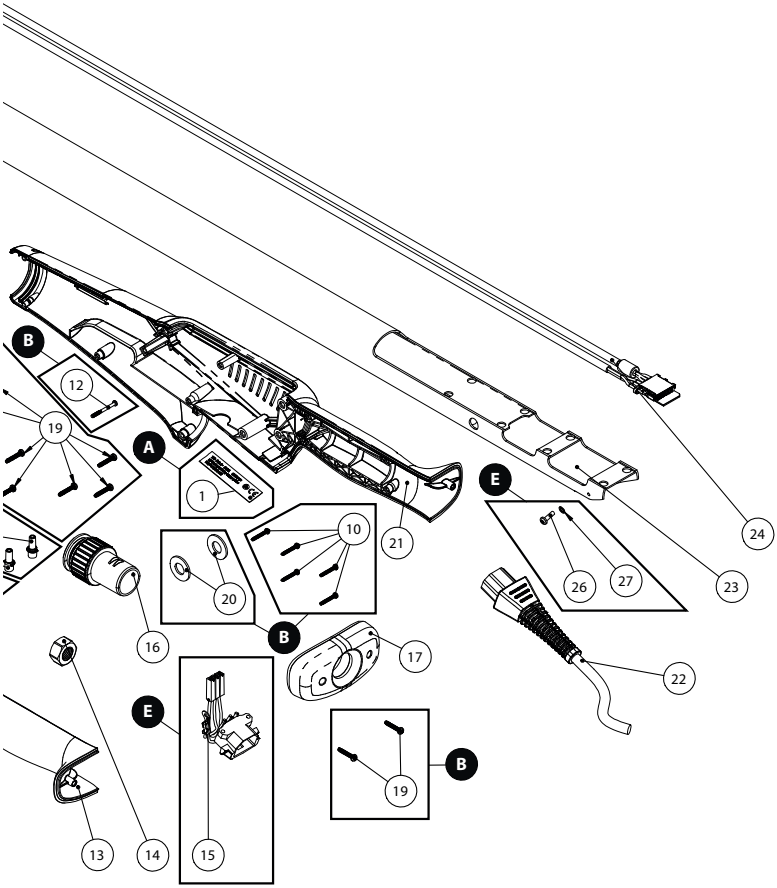
B
12
19
A
1
10
21
E
24
20
26
27
23
16
B
17
22
E
B
19
13
14
15

Exploded view

LEROS 950

Grinding head

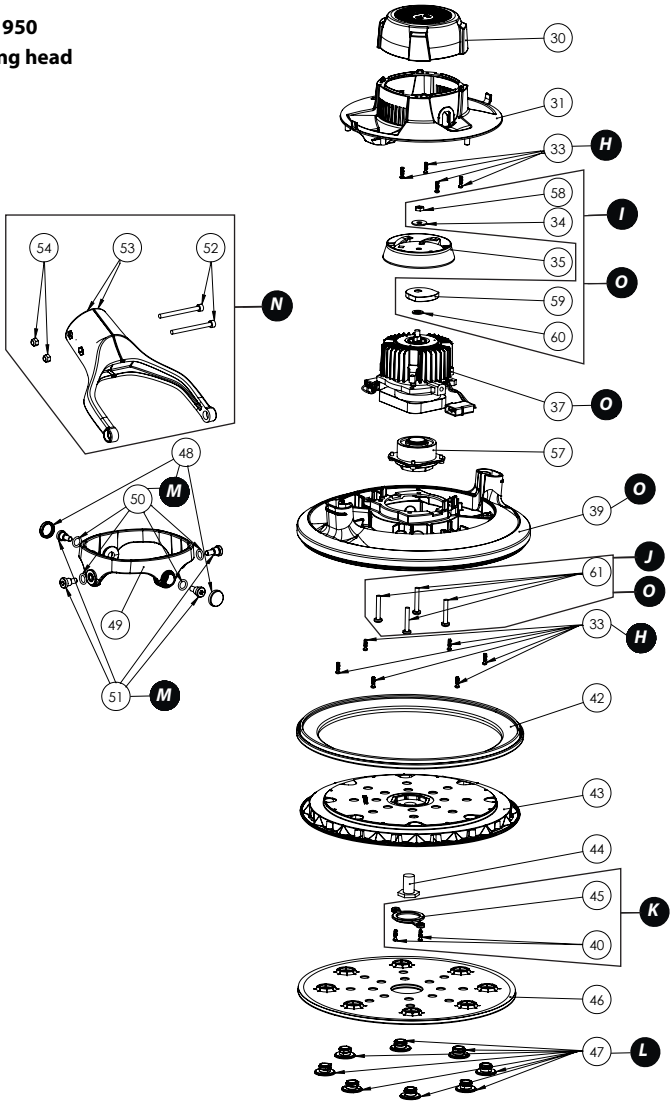

Parts list – LEROS 950 kits

Mirka code	Item	Description	Kit	Quantity	Tightening torgue
MIW9520111		**Type Label kit, LEROS & LEROS-S 220-240V EU**	**A**		
	1	Type Label		5	
MIW9521011		**Handle Screw kit**	**B**		
	10	Screw STP 2,5 x 16 mm		7	0,8 Nm/0,6 ft-lb
	12	Screw 2,5 x 25 mm		1	0,8 Nm/0,6 ft-lb
	19	Screw STP 3 x 16 mm		9	1,4 Nm/1,0 ft-lb
	20	Rubber Washer 10 x 21 x 1,5 mm		2	
MIW9521111		**PCB Spacer kit**	**C**		
	11	PCB Spacer		8	
MIW9521211		**PCB Screw kit**	**D**		
	12	Screw 2,5 x 25 mm		8	0,5 Nm/0,4 ft-lb
MIW9521511		**Power Socket Assembly kit**	**E**		
	15	Power Socket Assembly		1	
	26	Grounding Screw		1	0,8 Nm/0,6 ft-lb
	27	Star Washer M3		1	
MIW9521811		**Screw kit Y-Branch**	**F**		
	18	Screw 3 x 14 mm		6	0,8 Nm/0,6 ft-lb
MIW9522511		**Dust Hose kit**	**G**		
	25	Dust Hose		2	
MIW9523311		**Screw kit Fairing**	**H**		
	33	Screw STS 2,5 x 10 mm		10	0,8 Nm/0,6 ft-lb
MIW9525811		**Dynamic Weight kit, Gen II**	**I**		
	34	Fan Washer M5		1	
	58	Nut M5		1	3 Nm/2,2 ft-lb
	59	Dynamic Weight, Gen II		1	
	60	Space Washer		1	
MIW9526111		**Screw kit Motor, Gen II**	**J**		
	61	Screw M4 x 25, Gen II		4	1,6 Nm/1,2 ft-lb
MIW9524011		**Cover Cap kit**	**K**		
	40	Screw STS 2,5 x 8 mm T+/-8		2	0,8 Nm/0,6 ft-lb
	45	Cover Cap		1	
MIW9514711		**Hole Screw kit**	**L**		
	47	Hole Screw		8	0,8 Nm/0,6 ft-lb
MIW9524811		**Joint Screw kit**	**M**		
	48	Screw Cap		2	
	50	O-Ring 7,65 x 1,78 mm		4	
	51	Joint Screw M5 x 8 mm		4	4 Nm/3 ft-lb
MIW9515411		**Joint Fork kit**	**N**		
	52	Screw M4 x 50 mm		2	1,4 Nm/1,0 ft-lb
	53	Joint Fork		2	
	54	Lock Nut M4		2	
MIW9526011		**Upgrade kit, Gen II 230V ***	**O**		
	7	Pipe Sealing + 2 Foam Dampers		1	
	34	Fan Washer M5		1	

Mirka code	Item	Description	Kit	Quantity	Tightening torgue
	37	Motor Gen II 230V *		1	
	37	Fairing		1	
	58	Nut M5		1	3 Nm/2,2 ft-lb
	59	Dynamic Weight, Gen II		1	
	60	Space Washer		1	
	61	Screw M4 x 25, Gen II		4	1,6 Nm/1,2 ft-lb

NOTE! Repairs done by non-authorized repairer will breach the Mirka warranty.

Electrical tools must be serviced by a qualified repair person and in accordance with national requirements.

Parts list – LEROS 950 spareparts & accessories

Mirka code	Item	Description	Kit	Quantity	Tightening torgue
	1	Type Label	A	1	
MIW9510211 *	**2**	**Speed Controller ***		**1**	
MIW9510411	**4**	**Button Plate**		**1**	
MIW9510511	**5**	**Dust Guide**		**1**	
MIW9510611	**6**	**Gap Filler 3 mm**		**1**	
MIW9510711	**7**	**Pipe Sealing + 2 Foam Dampers**		**1**	
MIW9510811	**8**	**Y-Branch Top**		**1**	
MIW9510911	**9**	**Y-Branch Base**		**1**	
	10	Screw STP 2,5 x 16 mm	B	7	0,8 Nm/0,6 ft-lb
	11	PCB Spacer	C	8	
	12	Screw 2,5 x 25 mm	B,D	9	
MIW9511311	**13**	**Handle Left**		**1**	
MIW9511411	**14**	**Nut M12**		**1**	
	15	Power Socket Assembly	E	1	
MIW9511611	**16**	**Hose Connector**		**1**	
MIW9511711	**17**	**End Cap**		**1**	
	18	Screw 3 x 14 mm	F	6	0,8 Nm/0,6 ft-lb
	19	Screw STP 3 x 16 mm	B	9	1,4 Nm/1,0 ft-lb
	20	Rubber Washer 10 x 21 x 1,5 mm	B	2	
MIW9512111	**21**	**Handle Right**		**1**	
MIE9016011	**22**	**Rewireable Mains Cable 4,3m CE 230V EU**		**1**	
MIE9017011	**22**	**Rewireable Mains Cable 4,3m CE 230V UK**		**1**	
MIE9017111	**22**	**Rewireable Mains Cable 4,3m CE 230V CH**		**1**	
MIE9017511	**22**	**Rewireable Mains Cable 4,3m CE 230V ANZ**		**1**	
MIE9017611	**22**	**Rewireable Mains Cable 4,3m CE 230V ARG**		**1**	
MIE6517411	**22**	**Rewireable Mains Cable 4,3 m 230V CN**		**1**	
MIW9512311	**23**	**Tube**		**1**	
MIW9512411	**24**	**Power and Signal Cable**		**1**	
	25	Dust Hose	G	2	
	26	Grounding Screw	E	1	0,8 Nm/0,6 ft-lb
	27	Star Washer M3	E	1	
MIW9513011	**30**	**Fan Cover**		**1**	
MIW9513111	**31**	**Fairing Cover**		**1**	
	33	Screw STS 2,5 x 10 mm	H	10	0,8 Nm/0,6 ft-lb
	34	Fan Washer M5	I,O	1	
MIW9513511	**35**	**Fan**		**1**	
MIW9513711 *	**37**	**Motor Gen II 230V + Spindle Bearing ***	**O**	**1**	
MIW9513911	**39**	**Fairing**	**O**	**1**	
	40	Screw STS 2,5 x 8 mm T+/-8	K	2	0,8 Nm/0,6 ft-lb
MIW9514211	**42**	**Brake Seal**		**1**	
MIW9514312	**43**	**Backing Pad 225mm (Grip & Screw Mounting of Interface)**		**1**	
MIW9514411	**44**	**Pad Screw**		**1**	**10 Nm/7,4 ft-lb**

Mirka code	Item	Description	Kit	Quantity	Tightening torgue
	45	Cover Cap	K	1	
MIW9514611	**46**	**Interface**		**1**	
	47	Hole Screw	L	8	0,8 Nm/0,6 ft-lb
	48	Screw Cap	M	2	
MIW9514911	**49**	**Joint Ring**		**1**	
	50	O-Ring 7,65 x 1,78 mm	M	4	
	51	Joint Screw M5 x 8 mm	M	4	4 Nm/3 ft-lb
	52	Screw M4 x 50 mm	N	2	1,4 Nm/1,0 ft-lb
	53	Joint Forks	N	2	
	54	Lock Nut	N	2	
MIW9525711	**57**	**Spindle + Bearing Assembly**		**1**	
	58	Nut M5	I,O	1	3 Nm/2,2 ft-lb
	59	Dynamic Weight, Gen II	I,O	1	
	60	Space Washer	I,O	1	
	61	Screw M4 x 25, Gen II	J,O	4	1,6 Nm/1,2 ft-lb

* Spare parts only available to authorized repairers.

Exploded view

LEROS-S 950

Handle

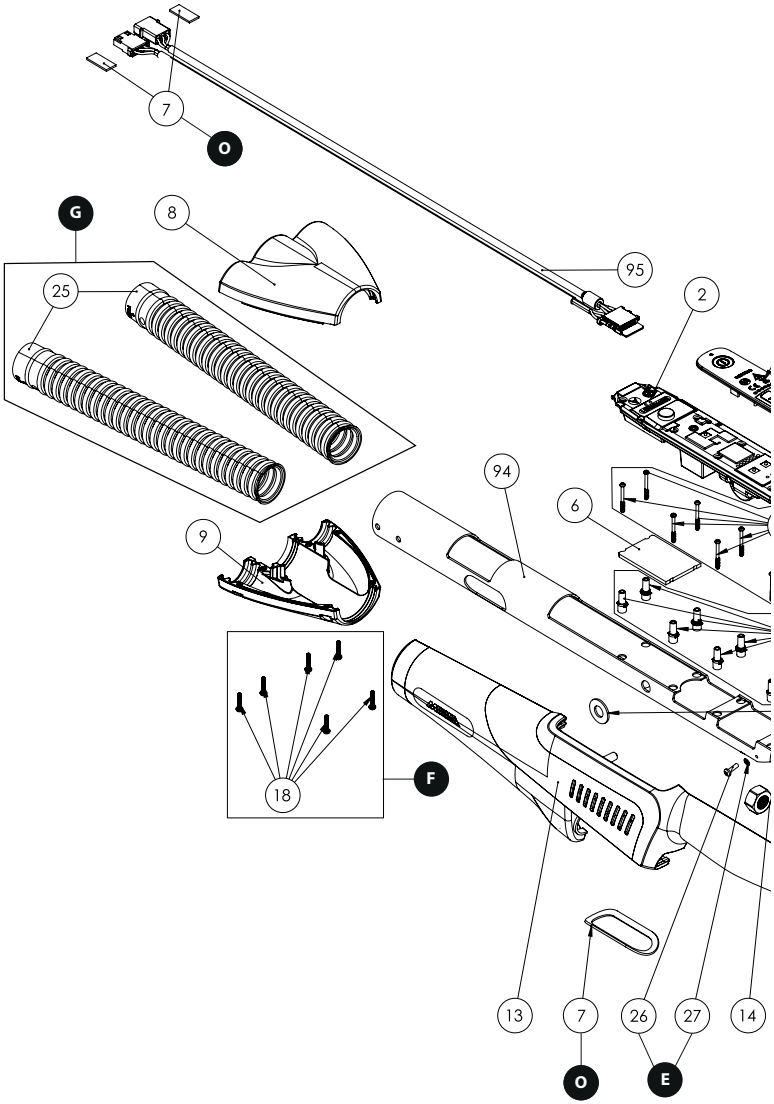

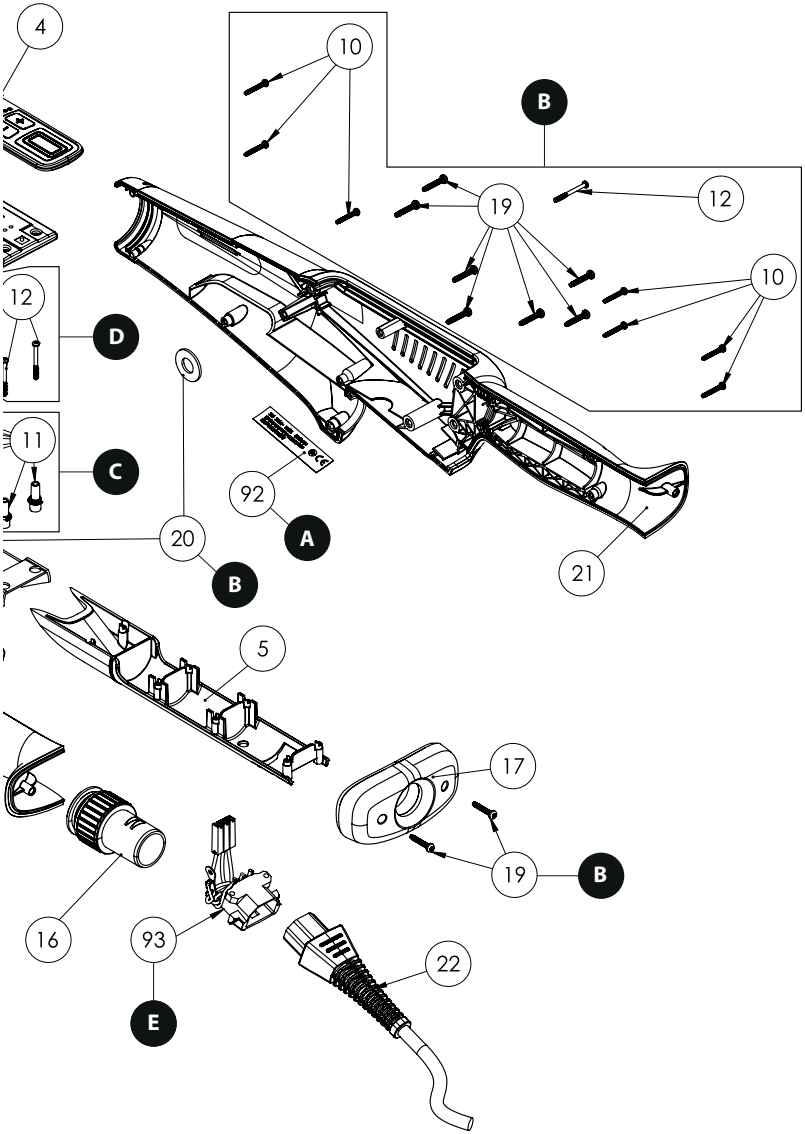
4
10
B
19
12
10
12
D
11
C
92
A
20
B
21
5
17
19
B
16
93
E
22

Exploded view

LEROS-S 950

Grinding head

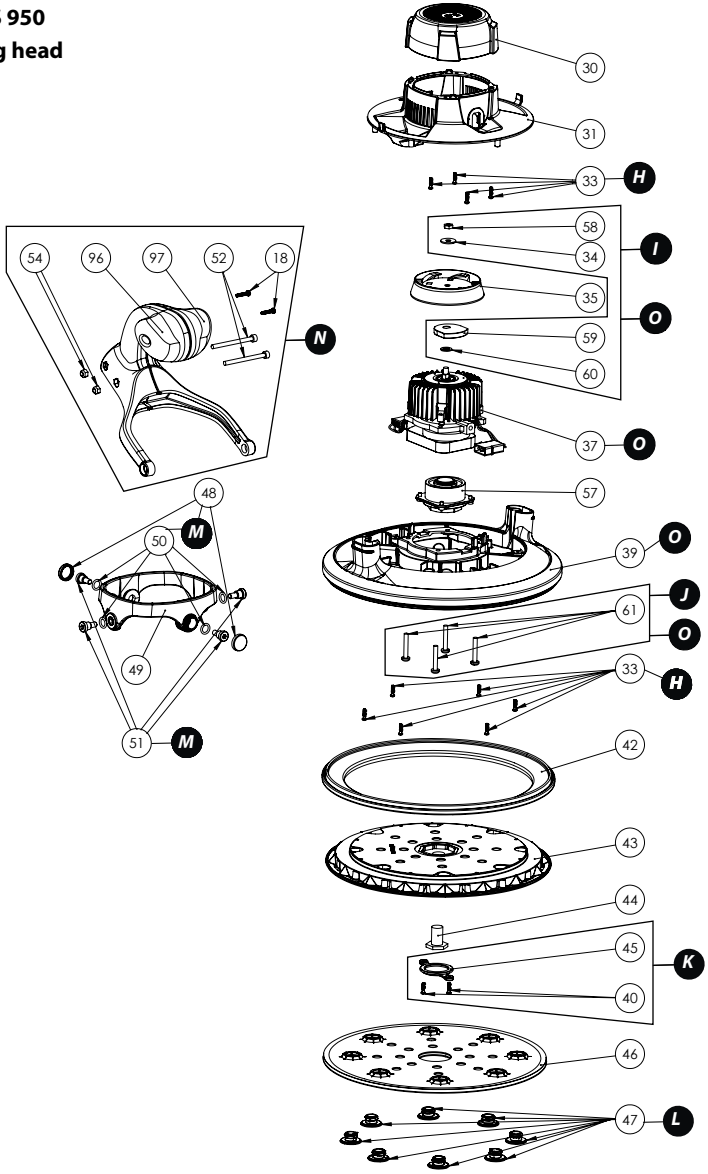

Parts list – LEROS-S 950 kits

Mirka code	Item	Description	Kit	Quantity	Tightening torgue
MIW9520111		**Type Label kit, LEROS & LEROS-S 220-240V**	**A**		
	92	Type Label		5	
MIW9521011		**Handle Screw kit**	**B**		
	10	Screw STP 2,5 x 16 mm		7	0,8 Nm/0,6 ft-lb
	12	Screw 2,5 x 25 mm		1	0,8 Nm/0,6 ft-lb
	19	Screw STP 3 x 16 mm		9	1,4 Nm/1,0 ft-lb
	20	Rubber Washer 10 x 21 x 1,5 mm		2	
MIW9521111		**PCB Spacer kit**	**C**		
	11	PCB Spacer		8	
MIW9521211		**PCB Screw kit**	**D**		
	12	Screw 2,5 x 25 mm		8	0,5 Nm/0,4 ft-lb
MIW9521511		**Power Socket Assembly kit**	**E**		
	93	Power Socket Assembly		1	
	26	Grounding Screw		1	0,8 Nm/0,6 ft-lb
	27	Star Washer M3		1	
MIW9521811		**Screw kit Y-Branch**	**F**		
	18	Screw 3 x 12 mm		6	0,8 Nm/0,6 ft-lb
MIW9522511		**Dust Hose kit**	**G**		
	25	Dust Hose		2	
MIW9523311		**Screw kit Fairing**	**H**		
	33	Screw STS 2,5 x 10 mm		10	0,8 Nm/0,6 ft-lb
MIW9525811		**Dynamic Weight kit, Gen II**	**I**		
	34	Fan Washer M5		1	
	58	Nut M5		1	3 Nm/2,2 ft-lb
	59	Dynamic Weight, Gen II		1	
	60	Space Washer		1	
MIW9526111		**Screw kit Motor, Gen II**	**J**		
	61	Screw M4 x 25, Gen II		4	1,6 Nm/1,2 ft-lb
MIW9524011		**Cover Cap kit**	**K**		
	40	Screw STS 2,5 x 8 mm T+/-8		2	0,8 Nm/0,6 ft-lb
	45	Cover Cap		1	
MIW9514711		**Hole Screw kit**	**L**		
	47	Hole Screw		8	0,8 Nm/0,6 ft-lb
MIW9524811		**Joint Screw kit**	**M**		
	48	Screw Cap		2	
	50	O-Ring 7,65 x 1,78 mm		4	
	51	Joint Screw M5 x 8 mm		4	4 Nm/3 ft-lb
MIW9525411		**Joint Fork kit with Handle**	**N**		
	18	Screw 3 x 14 mm		2	0,8 Nm/0,6 ft-lb
	52	Screw M4 x 50 mm		2	1,4 Nm/1,0 ft-lb
	54	Lock Nut M4		2	
	96	Joint Fork with Handle Right		1	
	97	Joint Fork with Handle Left		1	
MIW9526011		**Upgrade kit, Gen II 230V ***	**O**		

Mirka code	Item	Description	Kit	Quantity	Tightening torgue
	7	Pipe Sealing + 2 Foam Dampers		1	
	34	Fan Washer M5		1	
	37	Motor Gen II 230V + Spindle Bearing		1	
	39	Fairing		1	
	58	Nut M5		1	3 Nm/2,2 ft-lb
	59	Dynamic Weigth, Gen II		1	
	60	Space Washer		1	
	61	Screw M4 x 25, Gen II		4	1,6 Nm/1,2 ft-lb

NOTE! Repairs done by non-authorized repairer will breach the Mirka warranty.

Electrical tools must be serviced by a qualified repair person and in accordance with national requirements.

Parts list – LEROS-S 950 spareparts & accessories

Mirka code	Item	Description	Kit	Quantity	Tightening torgue
MIW9510211 *	**2**	**Speed Controller ***		**1**	
MIW9510411	**4**	**Button Plate**		**1**	
MIW9510511	**5**	**Dust Guide**		**1**	
MIW9510611	**6**	**Gap Filler 3 mm**		**1**	
MIW9510711	**7**	**Pipe Sealing + 2 Foam Dampers**	**O**	**1**	
MIW9510811	**8**	**Y-Branch Top**		**1**	
MIW9510911	**9**	**Y-Branch Base**		**1**	
	10	Screw STP 2,5 x 16 mm	B	7	0,8 Nm/0,6 ft-lb
	11	PCB Spacer	C	8	
	12	Screw 2,5 x 25 mm	B,D	9	
MIW9511311	**13**	**Handle Left**		**1**	
MIW9511411	**14**	**Nut M12**		**1**	
MIW9511611	**16**	**Hose Connector**		**1**	
MIW9511711	**17**	**End Cap**		**1**	
	18	Screw 3 x 12 mm	F,N	8	0,8 Nm/0,6 ft-lb
	19	Screw STP 3 x 16 mm	B	9	1,4 Nm/1,0 ft-lb
	20	Rubber Washer 10 x 21 x 1,5 mm	B	2	
MIW9512111	**21**	**Handle Right**		**1**	
MIE9016011	**22**	**Rewireable Mains Cable 4,3m CE 230V EU**		**1**	
MIE9017011	**22**	**Rewireable Mains Cable 4,3m CE 230V UK**		**1**	
MIE9017111	**22**	**Rewireable Mains Cable 4,3m CE 230V CH**		**1**	
MIE9017511	**22**	**Rewireable Mains Cable 4,3m CE 230V ANZ**		**1**	
MIE9017611	**22**	**Rewireable Mains Cable 4,3m CE 230V ARG**		**1**	
MIE9017411	**22**	**Rewireable Mains Cable 4,3m 230V CN**		**1**	
	25	Dust Hose	G	2	
	26	Grounding Screw	E	1	0,8 Nm/0,6 ft-lb
	27	Star Washer M3	E	1	
MIW9513011	**30**	**Fan Cover**		**1**	
MIW9513111	**31**	**Fairing Cover**		**1**	
	33	Screw STS 2,5 x 10 mm	H	10	0,8 Nm/0,6 ft-lb
	34	Fan Washer M5	I,O	1	
MIW9513511	**35**	**Fan**		**1**	
MIW9513711*	**37**	**Motor Gen II 230 V + Spindle Bearing ***	**O**	**1**	
MIW9513911	**39**	**Fairing**	**O**	**1**	
	40	Screw STS 2,5 x 8 mm T+/-8	K	2	0,8 Nm/0,6 ft-lb
MIW9514211	**42**	**Brake Seal**		**1**	
MIW9514312	**43**	**Backing Pad 225mm (Grip & Screw Mounting of Interface)**		**1**	
MIW9514411	**44**	**Pad Screw**		**1**	**10 Nm/7,4 ft-lb**
	45	Cover Cap	K	1	
MIW9514611	**46**	**Interface**		**1**	
	47	Hole Screw	L	8	0,8 Nm/0,6 ft-lb
	48	Screw Cap	M	2	
MIW9514911	**49**	**Joint Ring**		**1**	

Mirka code	Item	Description	Kit	Quantity	Tightening torgue
	50	O-Ring 7,65 x 1,78 mm	M	4	
	51	Joint Screw M5 x 8 mm	M	4	4 Nm/3 ft-lb
	52	Screw M4 x 50 mm	N	2	1,4 Nm/1,0 ft-lb
	54	Lock Nut	N	2	
MIW9525711	**57**	**Spindle + Bearing assembly**		**1**	
	58	Nut M5	I,O	1	3 Nm/2,2 ft-lb
	59	Dynamic Weight, Gen II	I,O	1	
	60	Space Washer	I,O	1	
	61	Screw M4 x 25, Gen II	J,O	4	1,6 Nm/1,2 ft-lb
	92	Type Label	A	1	
	93	Power Socket assembly	E	1	
MIW9519411	**94**	**Tube (Short)**		**1**	
MIW9519511	**95**	**Power and Signal Cable (Short)**		**1**	
	96	Joint Fork with Handle, right	N	1	
	97	Joint Fork with Handle, left	N	1	

* Spare parts only available to authorized repairers.

Figure 1

Pad Medium	Code
225 mm (9") Grip	MIW9514312

Figure 2

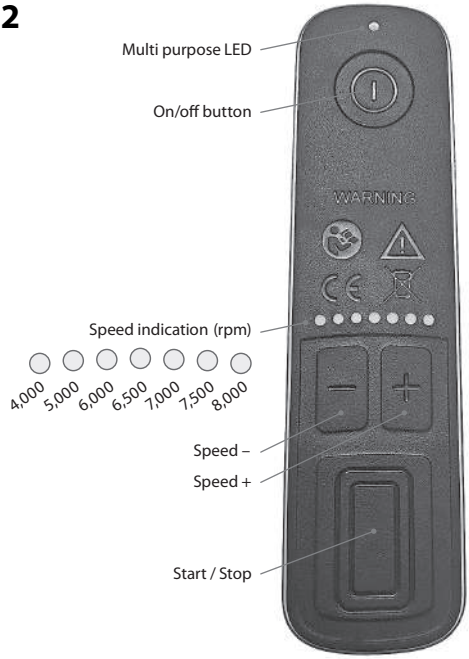

Декларация соответствия

Компания Mirka Ltd, 66850, Йеппо (Jeppo), Финляндия ответственно заявляет, что перечисленная ниже продукция Mirka® (см. таблицу технических характеристик для каждой модели) соответствует требованиям следующих стандартов и иных нормативных документов: EN 62841-1:2015/AC:2015, EN 62841-2-4:2014/AC:2015, EN 55014-1:2021, EN 55014-2:2021, EN 61000-3-2:2019/A1:2021, EN 61000-3-3:2013/A1:2019/A2:2021, EN 300 328 V2.2.2, EN 301 489-1 V2.2.3, EN 301 489-17 V3.2.4 и EN IEC 63000:2018 согласно директивам 2006/42/EC, 2014/53/EU, 2011/65/EU.				
Продукция: Шлифовальные машины Mirka® LEROS(-S) 950				
Йеппо, 10.06.2024 Место и дата выпуска	MIRKA Организация	Стефан Шёберг (Stefan Sjöberg), генеральный директор	**Производитель / поставщик** компания Mirka Ltd 66850 Йеппо (Jeppo) Финляндия Тел.: +358 20 760 2111 Факс: +358 20 760 2290 www.mirka.com	CE

Перевод оригинального документа. Производитель оставляет за собой право вносить изменения в содержание данного руководства без предварительного уведомления.

Важно!

Перед началом любых работ, связанных с эксплуатацией и техническим обслуживанием изделия, необходимо внимательно ознакомиться с настоящим руководством. Руководство должно храниться в надежном и легкодоступном месте. При работе с изделием необходимо соблюдать требования соответствующих государственных и региональных нормативных документов.

Необходимые средства индивидуальной защиты

Ознакомиться с руководством по эксплуатации

Использовать защитные очки

Использовать средства защиты органов слуха

Использовать рабочие рукавицы

Использовать респиратор

Обозначения

CE	Соответствует требованиям применимых стандартов ЕС
	Соответствует действующим в Китае ограничениям, касающимся использования опасных веществ
	Соответствует требованиям действующих в Австралии и Новой Зеландии нормативов (требованиям маркировки RCM)
EAC	Соответствует требованиям технических регламентов Евразийского экономического союза
H005 21	Соответствует требованиям технических регламентов Сербии

	Соответствует требованиям технических регламентов Украины

Внимание! Потенциально опасная ситуация, могущая стать причиной летального исход, тяжелой травмы и значительного материального ущерба.

Осторожно! Потенциально опасная ситуация, могущая стать причиной травмы средней тяжести или легкой, а также среднего или незначительного материального ущерба.

Общие правила техники безопасности при работе с механизированным инструментом

ВНИМАНИЕ! Перед началом работы с инструментом необходимо тщательно изучить соответствующее руководство и правила техники безопасности. Несоблюдение правил техники безопасности и указаний руководства может стать причиной поражения электрическим током, пожара, а также тяжелых травм.

Вся документация к инструменту должна быть сохранена, чтобы в дальнейшем пользоваться ею как справочником. Термин «механизированный инструмент» в настоящих правилах означает электроинструмент с питанием от электросети (с кабелем питания) или от электрической батареи (без кабеля питания).

1. **Требования к месту проведения работ**

   a. **Место проведения работ должно быть чистым и хорошо освещенным.** Наличие посторонних предметов в месте проведения работ, а также его недостаточная освещенность, могут стать причиной несчастного случая.

   b. **Запрещается работать с инструментом во взрывоопасной атмосфере, например, в присутствии легковоспламеняющихся газов, пыли и жидкостей.** Искры, возникающие при работе инструмента, могут стать причиной возгорания.

   c. **В месте проведения работ не допускается нахождение детей и иных посторонних лиц.** Отвлечения внимания может стать причиной потери управления инструментом.

2. **Электробезопасность**

   a. **Электрическая вилка инструмента должна соответствовать используемой розетке. Категорически запрещается вносить изменения в конструкцию вилки. С заземленным механизированным инструментом запрещается использовать какие бы то ни было электрические переходники.** Несоблюдение данных требований может стать причиной поражения электрическим током.

   b. **Запрещается прикасаться к заземленным поверхностям труб, батарей отопления, кухонных плит, холодильников и иного оборудования.** Это может стать причиной поражения электрическим током.

   c. **Не следует допускать попадания на инструмент дождевой воды и иной влаги.** Это может стать причиной поражения электрическим током.

   d. **В процессе работы следует соблюдать правила обращения с кабелем электропитания. Запрещается переносить и передвигать инструмент, держа его за кабель. Запрещается извлекать электрическую вилку из розетки с помощью кабеля электропитания. Кабель должен располагаться на достаточном удалении от источников тепла, масел, острых углов и движущихся частей оборудования.** Поврежденные и спутанные кабели могут стать причиной поражения электрическим током.

   e. **При работе с инструментом вне помещения необходимо использовать специально предназначенный для этого удлинитель.** Несоблюдение данного требования может стать причиной поражения электрическим током.

   f. **При работе с инструментом во влажной среде в сети электропитания должно быть предусмотрено устройство дифференциальной защиты.** Несоблюдение данного требования может стать причиной поражения электрическим током.

3. **Безопасность оператора**

   a. **В процессе работы с инструментом необходимо проявлять осторожность, контролировать свои действия и руководствоваться здравым смыслом. Запрещается работать с инструментом в утомленном состоянии, а также под воздействием алкоголя, наркотических средств и лекарств, оказывающих влияние на зрение, реакцию или координацию.** Невнимательность в процессе работы может стать причиной тяжелых травм.

   b. **В процессе работы с инструментом необходимо использовать средства индивидуальной защиты. В обязательном порядке следует использовать средства защиты органов зрения.**

Средства индивидуальной защиты, такие как респиратор, нескользящая защитная обувь, каска и средства защиты органов слуха, используемые в соответствии с условиями работы, позволяют избежать травм.

c. **Необходимо исключить самопроизвольный запуск инструмента. Перед подключением инструмента к розетке электропитания и (или) подсоединением электрической батареи, а также перед взятием инструмента в руки и его переносом, следует удостовериться, что его выключатель находится в положении отключения.** Запрещается держать палец на выключателе инструмента в процессе его переноса, а также подключать инструмент к розетке электропитания, если его выключатель находится в положении включения. Подобные действия могут стать причиной несчастного случая.

d. **Перед включением инструмента необходимо удалить все регулировочные ключи.** Ключ, оставленный на вращающейся части инструмента, может стать причиной травмы.

e. **В процессе работы с инструментом запрещается вытягиваться. Необходимо твердо стоять на ногах и сохранять равновесие.** Это позволит лучше управлять инструментом в нештатных ситуациях.

f. **При работе с инструментом необходимо носить надлежащую одежду. Запрещается работать в свободной необлегающей одежде, а также при наличии на теле каких-либо украшений. В процессе работы не следует допускать попадания волос, частей одежды и рукавиц в зону движущихся частей инструмента.** Части необлегающей одежды, украшения и длинные волосы могут зацепиться за движущиеся части инструмента.

g. **Если инструмент предназначен для эксплуатации совместно с системой пылеудаления, удостовериться, что она подсоединена и используется надлежащим образом.** Использование системы пылеудаления позволяет снизить риски, связанные с запыленностью.

h. **Регулярное использование инструментов не должно становиться причиной потери бдительности и пренебрежения правилами техники безопасности.** Неосторожность может за долю секунды привести к тяжелой травме.

4. **Эксплуатация и техническое обслуживание**

a. **Запрещается эксплуатировать инструмент в режиме перегрузки. Модель используемого инструмента должна соответствовать выполняемой работе.** Использование инструмента надлежащей мощности позволит повысить качество работы и уровень безопасности при ее осуществлении.

b. **Запрещается использовать инструмент с неисправным выключателем.** Подобный инструмент представляет опасность и должен быть отремонтирован.

c. **Перед началом любых регулировок и замены оснастки, а также после окончания работ необходимо извлечь вилку инструмента из электрической розетки и (или) отсоединить электрическую батарею.** Это позволит исключить самопроизвольный запуск инструмента.

d. **Инструмент необходимо хранить в недоступном для детей месте. К работе с инструментом не должны допускаться лица, не имеющие необходимой квалификации и не ознакомленные с настоящим руководством.** Неквалифицированная работа с инструментом может стать причиной травм.

e. **Механизированный инструмент и соответствующие принадлежности должны проходить надлежащее техническое обслуживание. В процессе обслуживания следует удостовериться в отсутствии перекосов и заклинивания движущихся частей, а также в отсутствии поврежденных деталей и любых иных неисправностей, могущих повлиять на работу инструмента. В случае обнаружения неисправности эксплуатация инструмента должна быть приостановлена вплоть до ее устранения.** Ненадлежащее техническое обслуживание инструмента нередко становится причиной несчастных случаев.

f. **Режущие инструменты необходимо регулярно чистить и затачивать.** Режущие инструменты, прошедшие надлежащее техническое обслуживание и имеющие острые режущие кромки, менее склонны к заклиниванию и более просты в управлении.

g. **Механизированный инструмент, оснастка и резцы должны эксплуатироваться в соответствии с указаниями настоящего руководства с учетом характера и условий выполняемой работы.** Использование инструмента не по назначению может привести к возникновению опасной ситуации.

h. **Ручки инструмента и его поверхности, контактирующие с руками оператора, должны быть сухими и чистыми, без следов масла и смазки.** Скользкие ручки и поверхности могут представлять опасность вследствие выскальзывания инструмента из рук в нештатных ситуациях.

5. **Ремонт**

a. **Ремонт механизированного инструмента должен осуществляться квалифицированным персоналом с использованием идентичных запасных частей.** Несоблюдение данного требования может сделать работу с инструментом опасной.

Дополнительные правила техники безопасности

- Устройство является безопасным в эксплуатации только при условии использования оригинальных подошв Mirka.
- Перед началом работы необходимо ознакомиться с паспортами безопасности обрабатываемых материалов.
- В случае появления каких-либо неприятных ощущений в кистях и запястьях необходимо остановить работу и обратиться за медицинской помощью. Многократные однообразные движения и чрезмерно интенсивная вибрация могут стать причиной заболеваний кистей рук, запястий и предплечий.
- После завершения монтажа подошвы необходимо установить на место колпачок.
- Разъем электропитания устройства предназначены для оборудования, не соответствующего требованиям стандарта IEC. Устройство должно использоваться с оригинальным кабелем электропитания Mirka. Кабель может быть приобретен у местного дилера компании Mirka.
- Необходимо регулярно проверять инструмент, подошву, кабель электропитания и фитинги на предмет износа. В случае повреждения кабеля электропитания его необходимо заменить на новый оригинальный кабель электропитания Mirka.
- Мешок-пылесборник пылесоса должен опорожняться или заменяться ежедневно. Пыль может быть легковоспламеняющейся. Помимо прочего, опорожнение и замена мешка-пылесборника необходима для обеспечения максимальной производительности устройства.
- В случае обнаружения признаков неисправности инструмента необходимо немедленно остановить работу и отправить инструмент в ремонтную мастерскую.
- В процессе работы необходимо держать руки на достаточном удалении от вращающейся оснастки.
- Не следует допускать свободного вращения инструмента, не обеспечив предварительно защиту присутствующих лиц и окружающих предметов от возможного разлета абразивного материала и диска- подошвы.
- Запрещается использовать инструмент во влажной среде.

Технические характеристики

LEROS	950	-S 950
Мощность, Вт	350	350
Напряжение питания, В перем.	220 – 240	220 – 240
Скорость, об./мин	4 000 –8 000	4 000 –8 000
Орбита, мм (дюймы)	5 mm	5 mm
Диаметр диска-подошвы, мм (дюймы)	Ø 225	Ø 225
Масса, кг (фунты)	3,5	3,2
Класс защиты	I	I

Уровни шума и вибрации

Приведенные ниже значения могут использоваться для сравнения различных устройств, а также для предварительной оценки вредного воздействия устройства на оператора.

LEROS	950	-S 950
Звуковое давление (L_{pA}), дБ (A)	73 dB(A)	73 dB(A)
Звуковая мощность (L_{WA}), дБ (A)	84 dB(A)	84 dB(A)
Погрешность измерения звуковых величин K_{WA}, дБ (A)	3,0 dB(A)	3,0 dB(A)
Виброускорение a_h *, м/с2*	2,5 m/s^2	2,5 m/s^2
Погрешность измерения виброускорения K_{PA}, м/с^2*	1,5 m/s^2	1,5 m/s^2

Технические характеристики могут быть изменены без предварительного уведомления. Перечень предлагаемых моделей может меняться в зависимости от региона.

* Указанные в таблице значения получены в ходе лабораторных испытаний, проведенных в соответствии с требованиями указанных стандартов, и являются недостаточными для оценки рисков. Результаты измерений на рабочих местах могут превышать данные значения. Фактические уровни воздействия и фактическая опасность для здоровья оператора являются уникальными для каждой конкретной ситуации и зависят от окружающих условий, методов работы, используемых материалов, особенностей рабочего места, а также от продолжительности работы и физического состояния оператора. Компания Mirka Ltd не несет ответственность за использование заявленных значений вместо фактически имеющихся при оценке возможных рисков для здоровья оператора.

Дополнительные сведения о производственной гигиене и технике безопасности могут быть получены на следующих веб-сайтах:

https://osha.europa.eu/en (Европа), http://www.osha.gov (США).

Назначение и основные сведения

Данная шлифовальная машина предназначена для шлифования материалов всех типов, в т.ч. металлов, древесины, камня, пластмасс и т.д., с использованием предназначенных для этого абразивных материалов. Запрещается использовать шлифовальную машину в любых иных целях без согласования с производителем или официальным дилером. Запрещается использовать с данной машиной диски-подошвы, рассчитанные на скорость вращения без нагрузки менее 8 000 об/мин. Необходимо использовать исключительно оригинальные диски-подошвы Mirka, предназначенные для оптимальной работы с уплотнением тормоза. Использование иных подошв может стать причиной снижения производительности и усиления вибрации. Для обеспечения надлежащего охлаждения устройства вентиляционные отверстия в его корпусе должны оставаться открытыми. Все виды технического обслуживания и ремонта со вскрытием корпуса должны выполняться уполномоченным сервисным центром.

Рабочее место

Данный инструмент является ручным. Настоятельно рекомендуется работать с инструментом, стоя на твердом полу. В процессе работы положение инструмента может быть любым. Однако перед началом каждой операции необходимо придать телу устойчивое положение. При этом следует надежно удерживать инструмент и твердо стоять на ногах. Необходимо учитывать возможность отдачи от инструмента. См. раздел «Эксплуатация».

Начало работы

При распаковке изделия необходимо удостовериться в отсутствии повреждений, в т.ч. могущих возникнуть при транспортировке, а также проверить полноту комплекта поставки. Категорически запрещается работать с неисправным инструментом.

Перед началом работы следует убедиться, что диск-подошва надлежащим образом установлен и закреплен. Затем следует подключить к инструменту кабель электропитания. После этого кабель электропитания должен быть подключен к заземленной розетке электропитания (220 – 240, 50–60 Гц).

Для обеспечения максимальной производительности инструмента рекомендуется использовать его совместно с промышленным пылесосом Mirka (или аналогичным) и сетчатыми абразивными материалами Mirka. Сочетание шлифовальных машин Mirka, сетчатых абразивных материалов Mirka и промышленного пылесоса Mirka образует базовые решения компании Mirka для беспыльного шлифования.

Кабель электропитания инструмента подключается к розетке электропитания, расположенной на корпусе пылесоса. Такая схема подключения позволяет использовать функцию автоматического включения пылесоса.

Эксплуатация

- Данный инструмент является ручным. Инструмент может использоваться в любом положении. Примечание. При включении инструмента возможна отдача.
- Удостовериться, что питание устройство отключено. Выбрать подходящий абразивный материал и закрепить его на диске-подошве. Удостовериться, что абразив надлежащим образом отцентрирован относительно диска-подошвы. Для обеспечения оптимальной работы шлифовальной машины рекомендуется использовать диск-подошву Mirka и изделия Mirka серии Net Sanding.
- Процедуры включения и выключения шлифовальной машины, а также изменения скорости вращения подошвы, описаны в разделе «Многофункциональный светодиодный индикатор (см. рис. 2)».
- Максимальное значение скорости вращения может быть установлено с помощью кнопок «speed+» и «speed–» (см. рис. 2) в диапазоне от 4 000 до 8 000 об./мин.

- Перед началом шлифования необходимо поместить инструмент на обрабатываемую поверхность и лишь затем включить его. По завершении шлифования следует вначале убрать инструмент с обрабатываемой поверхности и лишь затем отключить его. Это позволит избежать образования борозд на обрабатываемой поверхности вследствие чрезмерно высокой скорости вращения абразивного материала.
- Настоятельно рекомендуется использовать данный инструмент совместно с промышленным пылесосом Mirka.

Многофункциональный светодиодный индикатор (см. рис. 2)

Индикация	Значение
Зеленый	Инструмент подключен к розетке электропитания
Зеленый	Электропитание инструмента включено. Индикация скорости функционирует
Зеленый и красный, медленное чередование	Индикация скорости отображает установленную скорость
Красный	Перегрев
Зеленый и красный, быстрое чередование	Недопустимое напряжение питания

Bluetooth

В конструкции устройства предусмотрена возможность использования технологии обмена данными Bluetooth® с низким энергопотреблением. Благодаря этому устройство может устанавливать связь с приложением MyMirka, что позволяет расширить перечень его функций. Более подробные сведения о функциях приложения и его доступности в разных странах представлены на странице www.mirka.com/mymirka

Для включения функции Bluetooth необходимо выполнить перечисленные ниже действия:

1. Подключить устройство к сети электропитания.
2. Нажав и удерживая кнопку «+» инструмента, включить его электропитание, для чего нажать кнопку On/Off.
3. В результате функция Bluetooth будет включена и светодиодный индикатор состояния связи начнет мигать синим светом. После установки соединения мигание индикатора сменится постоянным свечением.
4. Для выключения функции Bluetooth необходимо отключить шлифовальную машину от сети электропитания.

ПРИМЕЧАНИЕ! Если приложение не установлено или отсутствует в данной стране, включение Bluetooth будет невозможно.

Название и логотип Bluetooth® являются зарегистрированными товарными знаками, принадлежащими компании Bluetooth SIG, Inc. Любое их использование компанией Mirka Ltd осуществляется по лицензии. Прочие товарные знаки являются собственностью их владельцев.

Техническое обслуживание

Перед началом технического обслуживания устройства необходимо отсоединить кабель питания устройства.
Запрещается использовать неоригинальные запчасти.

Замена подошвы и мягкой прокладки

Необходимые инструменты: шестигранная головка на 19 мм, отвертка Torx T8 и отвертка с прямым шлицем.

1. Удалить восемь винтов.
2. Удалить мягкую прокладку.
3. Удалить колпачок. Отвинтить винт и снять подошву.
4. Удалить винт.
5. Удалить подошву.
6. Установить новую подошву на шпиндель, обеспечив ее надлежащее выравнивание. Завинтить винт подошвы с помощью шестигранной головки.
7. Установить на место колпачок.

8. Установить новую мягкую прокладку.
9. Завинтить восемь винтов.

Замена уплотнения тормоза

1. Снять диск-подошву, как описано выше.
2. Извлечь уплотнение тормоза из его паза.
3. Вставить в паз новое уплотнение тормоза.
4. Установить диск-подошву, как описано выше.

⚠ Прочее техническое обслуживание

Техническое обслуживание должно осуществляться персоналом, имеющим соответствующую квалификацию. Для обеспечения оптимального функционирования устройства и максимального уровня безопасности при работе с ним его техническое обслуживание должно выполняться в уполномоченном сервисном центре компании Mirka. Несоблюдение данного требования приведет к аннулированию гарантии производителя. Адрес ближайшего уполномоченного сервисного центра компании Mirka можно узнать в отделе послепродажного обслуживания компании, у ее дилера или на сайте www.mirka.com.

Устранение неисправностей

Неисправность	Возможная причина	Способ устранения
Многофункциональный светодиодный индикатор устройства светится попеременно красным и зеленым светом	Напряжение в сети электропитания не соответствует требуемому.	Подключить шлифовальную машину к сети электропитания, имеющей необходимое напряжение.
При включении устройства не загорается многофункциональный светодиодный индикатор	Вилки кабеля питания не вставлены надлежащим образом в гнездо шлифовальной машины или в электрическую розетку. В сети электропитания сработал предохранитель	Вставить вилки надлежащим образом. Проверить предохранитель сети электропитания
Многофункциональный светодиодный индикатор устройства светится красным светом. Скорость вращения подошвы в процессе работы упала до 4000 об./мин	Перегрев шлифовальной машины. Перегрузка в течение длительного времени.	Снизить нагрузку на некоторое время. В результате скорость вращения возрастет до нормального значения.
Многофункциональный светодиодный индикатор устройства светится красным светом. Скорость вращения подошвы упала незначительно	Перегрузка в течение короткого времени.	Использовать устройство с меньшей нагрузкой. В результате цвет светодиодного индикатора (правый) изменится на зеленый.
Вращение устройства остановлено, многофункциональный светодиодный индикатор светится красным светом	Шлифовальная машина переключилась в безопасный режим вследствие перегрева.	Дождаться охлаждения шлифовальной машины.

Утилизация

ОПАСНО!

Утилизируемый механизированный инструмент необходимо сделать непригодным к эксплуатации, для чего следует отрезать кабель электропитания.

Утилизация инструмента должна осуществляться согласно требованиям соответствующих местных нормативов, касающихся утилизации и переработки подобных инструментов, их принадлежностей и упаковки.

Только для стран ЕС. Запрещается утилизировать электрические инструменты вместе с бытовыми отходами. Согласно европейским директивам об утилизации электрического и электронного оборудования, а также соответствующим им законам стран ЕС, электрические инструменты с выработанным ресурсом должно собираться отдельно и отправляться в центр переработки отходов, соответствующий требованиям природоохранных нормативов.

Более подробные сведения о регламенте REACH (регламенте ЕС, регулирующем производство и оборот химических веществ) и директиве RoHS (директиве ЕС об ограничениях на использование опасных материалов), а также о социальной ответственности компании-производителя представлены на сайте www.mirka.com